【参考図】 ライン導水ブロックＦ型
構造図集　標準部①

【参考図】 ライン導水ブロックＦ型 構造図
標準Ａ Ｎ

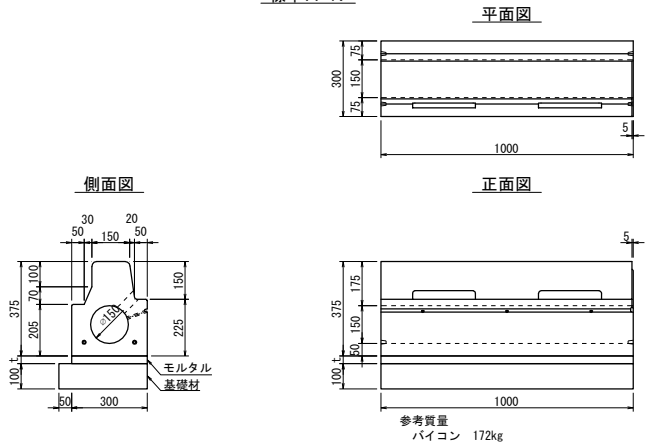

【参考図】 ライン導水ブロックＦ型 構造図
標準Ａ 両面集水 Ｎ

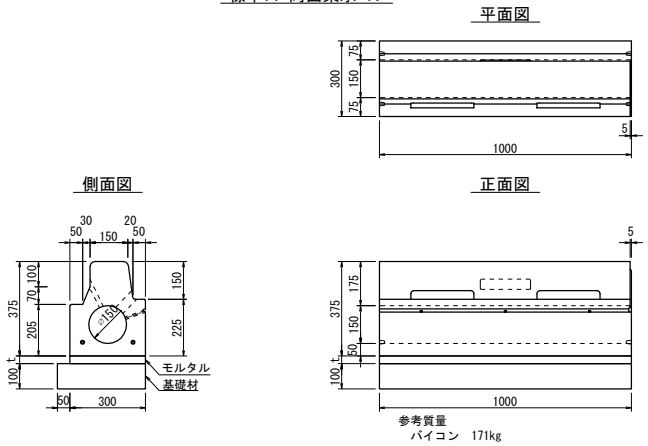

【参考図】 ライン導水ブロックＦ型 構造図
標準Ａ 200相当

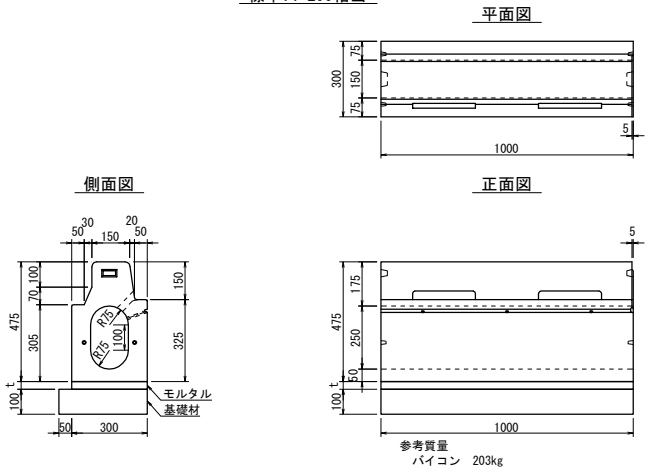

【参考図】 ライン導水ブロックＦ型 構造図
標準Ａ 両面集水 200相当

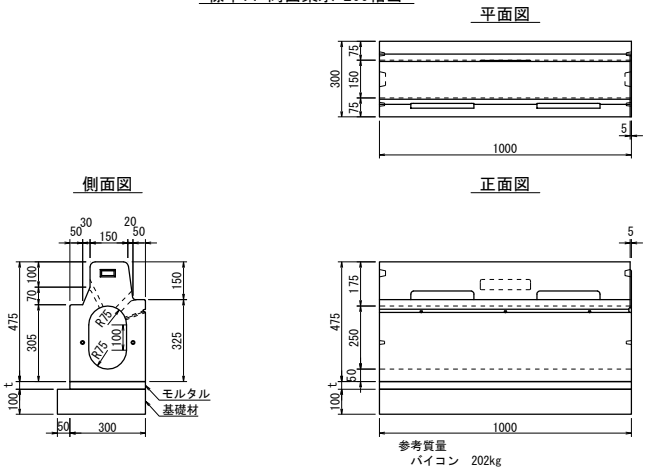

名称	【参考図】ライン導水ブロックＦ型 構造図集　標準部①		
縮尺	年月日	2018 年 11 月 06 日	ライン導水ブロック工業会員
1/30	株式会社イトーヨーギョー		

【参考図】 ライン導水ブロックＦ型
構造図集　標準部②

【参考図】 ライン導水ブロックＦ型 構造図
標準Ｂ Ｎ

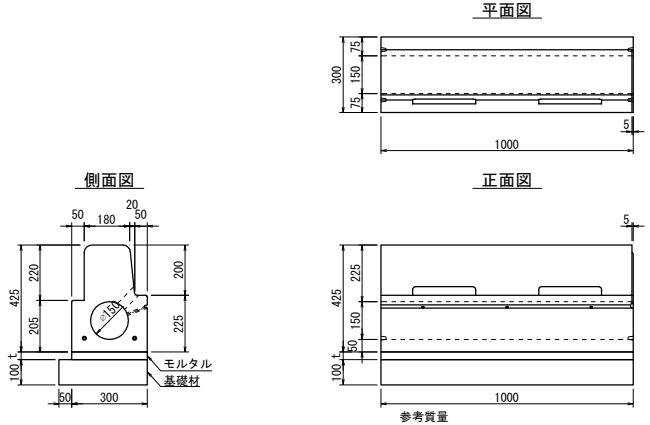

参考質量
バイコン　205kg

【参考図】 ライン導水ブロックＦ型 構造図
標準Ｂ 両面集水 Ｎ

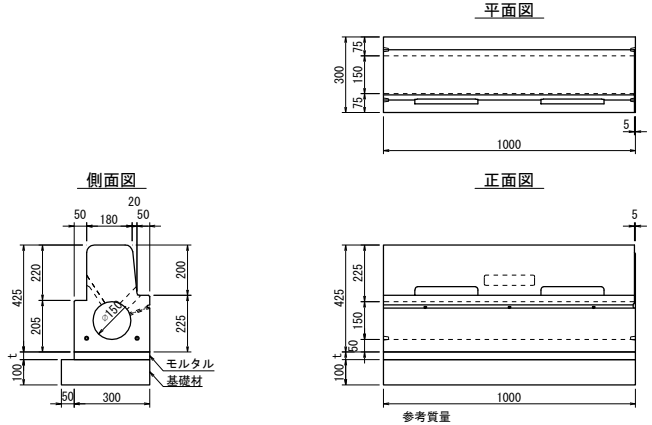

参考質量
バイコン　204kg

【参考図】 ライン導水ブロックＦ型 構造図
標準Ｂ 200相当

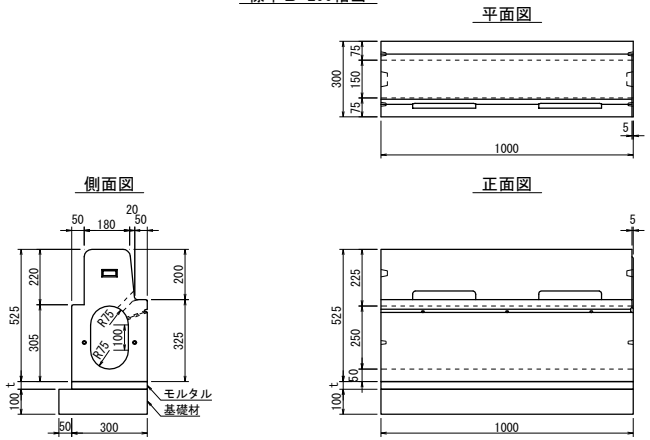

参考質量
バイコン　236kg

【参考図】 ライン導水ブロックＦ型 構造図
標準Ｂ 両面集水 200相当

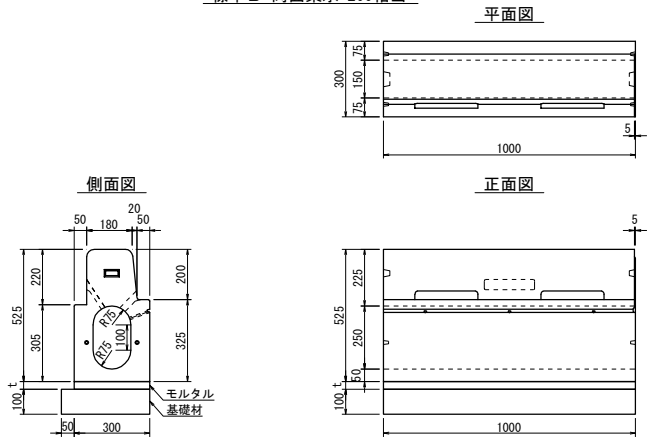

参考質量
バイコン　235kg

名称	【参考図】ライン導水ブロックＦ型 構造図集　標準部②		
縮尺	年月日	2018 年 11 月 06 日	ライン導水ブロック工業会員
1/30	株式会社イトーヨーギョー		